Turan Plastik

Koruyucu Ambalaj | Protective Packaging | وقاية التعبئة والتغليف

TPK-002

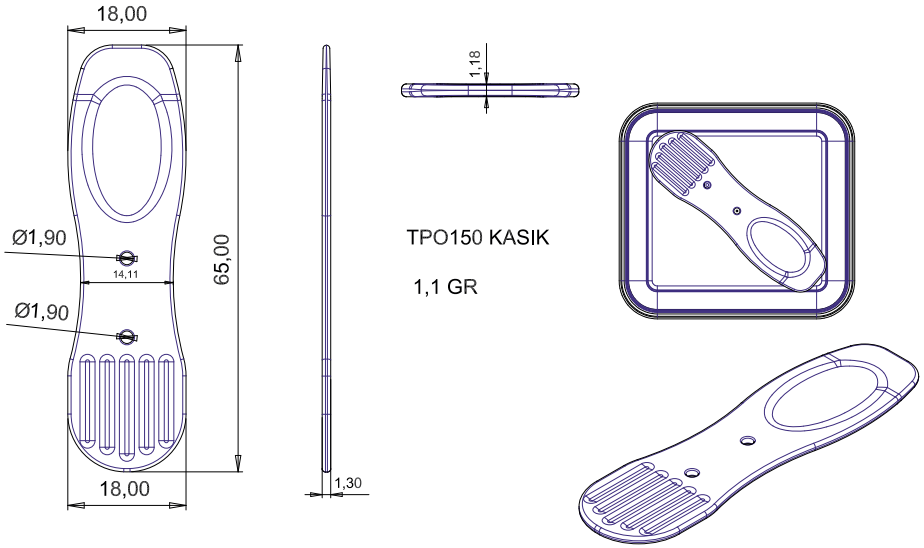

Ürün Kod	Ürün Ölçü	Hacim (ML)	Ürün Ağırlığı	Toplam Ağırlık Gr (Gövde+Kapak+Kulp)	Uygulanan Baskı Teknik	Koli İçi Ürün Adet	Koli Ölçüleri (En*Boy*Yükseklik)	Kulp	Open	Folyo	Hammadde
KAŞIK-2(DÜZ)	1,55*77,11*16,95		0,95	0,95		10000	290*475*210				PP-RANDOM COPOLYMER PP-BLOCK COPOLYMER

Product Code	Product Dimension	Volume (ML)	Product Weight	Total Weight GR (Body + Lid + Handle)	Printing Technique	Product Per Box	Box Dimensions (Width*Lenght*Height)	Handle	Open	Foil	Raw Materials

كود المنتج	مقاس المنتج	الحجم (ملتر)	الوزن المنتج	الوزن الكلي بالغرام (العلبه+الغطاء+المقبظ)	تقنيه طباعة المنتج	عدد القطع داخل الكيس	عدد المنتج داخل عليه الكارتون	المقبظ	الفتح	الورق المعدني	المادة الاولية