Turan Plastik

Koruyucu Ambalaj | Protective Packaging | وقاية التعبئة والتغليف

TPD-600

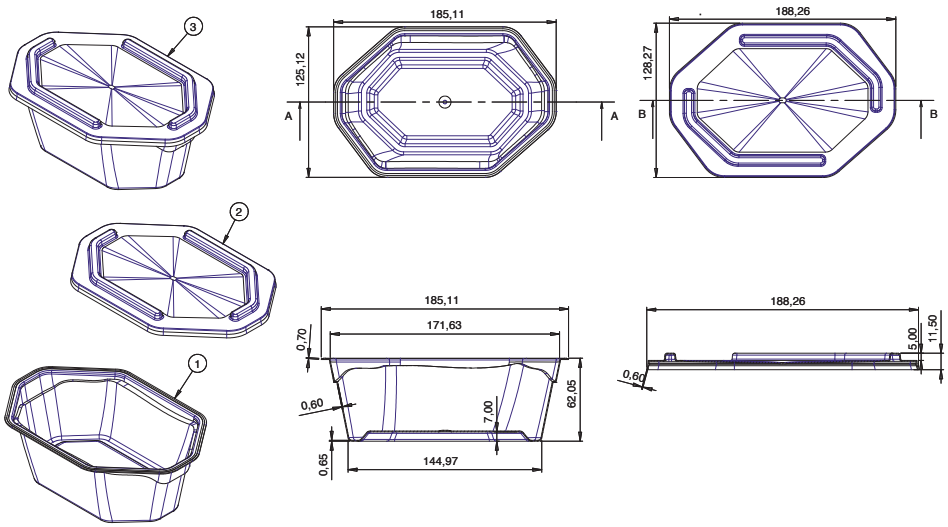

Ürün Kod	Ürün Ölçü	Hacim (ML)	Ürün Ağırlığı	Toplam Ağırlık Gr (Gövde+Kapak+Kulp)	Uygulanan Baskı Teknik	Koli İçi Ürün Adet	Koli Ölçüleri (En*Boy*Yükseklik)	Kulp	Open	Folyo	Hammadde
TPD-600 GÖVDE	62,05*125,12*185,11	600	25,5	41,5	IML	700	450*575*565			VAR	PP-RANDOM COPOLYMER PP-BLOCK COPOLYMER
TPD-600 KAPAK	11,50*128,27*188,26		16		IML	1225	450*575*565				PP-RANDOM COPOLYMER PP-BLOCK COPOLYMER

Product Code	Product Dimension	Volume (ML)	Product Weight	Total Weight GR (Body + Lid + Handle)	Printing Technique	Product Per Box	Box Dimensions (Width*Lenght*Height)	Handle	Open	Foil	Raw Materials
TPD-600 BODY	62,05*125,12*185,11	600	25	41	IML	700	450*575*565			YES	PP-RANDOM COPOLYMER PP-BLOCK COPOLYMER
TPD-600 LID	11,50*128,27*188,26		16		IML	1225	450*575*565				PP-RANDOM COPOLYMER PP-BLOCK COPOLYMER

كود المنتج	مقاس المنتج	الحجم (ملتر)	الوزن المنتج	الوزن الكلي بالغرام (العلبه+الغطاء+المقبض)	تقنيه طباعة المنتج	عدد القطع داخل الكيس	عدد المنتج داخل عليه الكارتون	المقبض	الفتح	الورق المعدني	المادة الاولية
TPD-600 علبه	62,05*125,12*185,11	600	25	41	IML	700	450*575*565			يوجد	PP-RANDOM COPOLYMER PP-BLOCK COPOLYMER
TPD-600 غطاء	11,50*128,27*188,26		16		IML	1225	450*575*565				PP-RANDOM COPOLYMER PP-BLOCK COPOLYMER