Turan Plastik

Koruyucu Ambalaj | Protective Packaging | وقاية التعبئة والتغليف

TPY-165

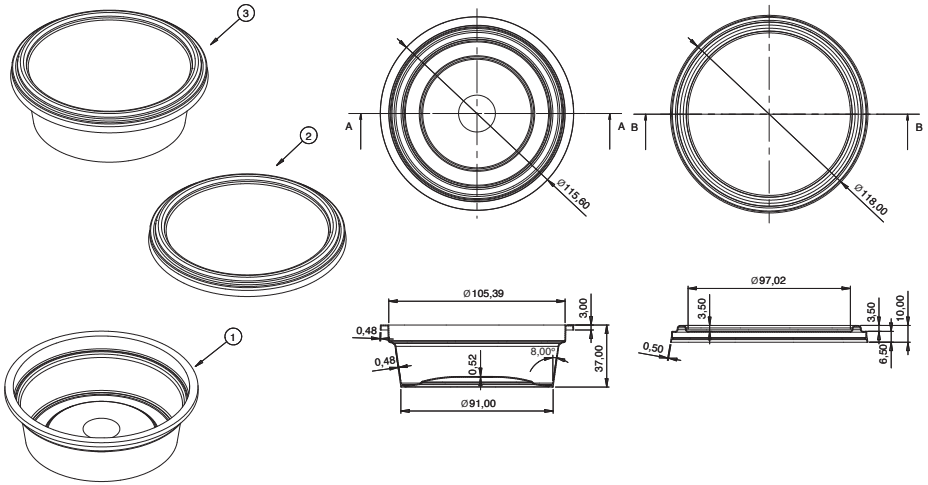

Ürün Kod	Ürün Ölçü	Hacim (ML)	Ürün Ağırlığı	Toplam Ağırlık Gr (Gövde+Kapak+Kulp)	Uygulanan Baskı Teknik	Koli İçi Ürün Adet	Koli Ölçüleri (En*Boy*Yükseklik)	Kulp	Open	Folyo	Hammadde
TPY-165 GÖVDE	37,7*115,9	165	11,5	18,3	-	840	370*570*565			VAR	PP-RANDOM COPOLYMER PP-BLOCK COPOLYMER
TPY-165 KAPAK	10,5*117,8		6,8		IML	1680	370*570*565				PP-RANDOM COPOLYMER PP-BLOCK COPOLYMER

Product Code	Product Dimension	Volume (ML)	Product Weight	Total Weight GR (Body + Lid + Handle)	Printing Technique	Product Per Box	Box Dimensions (Width*Lenght*Height)	Handle	Open	Foil	Raw Materials
TPY-165 BODY	37,7*115,9	165	11,5	18,3	-	840	370*570*565			YES	PP-RANDOM COPOLYMER PP-BLOCK COPOLYMER
TPY-165 LID	10,5*117,8		6,8		IML	1680	370*570*565				PP-RANDOM COPOLYMER PP-BLOCK COPOLYMER

كود المنتج	مقاس المنتج	الحجم (ملتر)	الوزن المنتج	الوزن الكلي بالغرام (العلبه+الغطاء+المقبظ)	تقنيه طباعة المنتج	عدد القطع داخل الكيس	عدد المنتج داخل علبه الكارتون	المقبظ	الفتح	الورق المعدني	المادة الاولية
علبه TPY-165	37,7*115,9	165	11,5	18,3	-	840	370*570*565			يوجد	PP-RANDOM COPOLYMER PP-BLOCK COPOLYMER
غطاء TPY-165	10,5*117,8		6,8		IML	1680	370*570*565				PP-RANDOM COPOLYMER PP-BLOCK COPOLYMER